POWER TO LIFT

GROSSE HUBKAPAZITÄT UND NIEDRIGES EIGENGEWICHT

Neue Krane der Mittelklasse (16-28 mt) mit besonderer Präzision und hoher Geschwindigkeit für Ihre täglichen Hebeaufgaben

SCHNELL, STARK UND PRÄZISE

Die neuen Krane der Mittelklasse bieten Ihnen die beste Hubkapazität der Klasse im Verhältnis zum Eigengewicht des Krans. So können Sie Kran und Fahrzeug effizienter Nutzen und Ihr Unternehmen noch wirtschaftlicher führen.

Der Kran besteht aus ultrahochfestem Stahl. Die Oberflächen aller Teilkomponenten wurden entweder mit einer Zink-Nickel-Beschichtung oder einer Zink-Eisen-Beschichtung versehen. Dies sorgt für einen optimalen Korrosionsschutz, ein perfektes Finish und eine lange Lebensdauer Ihres Kranes – und für die Einhaltung sämtlicher dänischer und europäischer Umweltnormen.

NIEDRIGES EIGENGEWICHT
– GROSSE HUBKAPAZITÄT

Das stärkere Fundament sorgt für eine größere Hubkapazität. Darüber hinaus wurden die Krane konstruktiv optimiert und verstärkt, um eine optimierte Hubkapazität im Verhältnis zum Eigengewicht zu erreichen.

Außerdem sind die Einbaumaße der Krane so klein wie möglich, damit Ihnen die größtmögliche Nutzlast zur Verfügung steht.

An Kranen der Mittelklasse mit 5 bis 8 Auslegern ist der Lagerbalken noch niedriger als bisher. Der Kran kann dadurch schneller abgelegt werden, und auf der Ladefläche steht mehr Platz zur Verfügung.

HYDRAULIKTANK MIT EINEM FASSUNGSVERMÖGEN VON 150 LITERN
SCHAFFT PLATZ AM FAHRZEUG

Der neue, am Kran montierte Hydrauliktank mit einem Fassungsvermögen von 150 l sorgt für mehr Platz am Fahrgestell des Fahrzeugs und gewährleistet zudem, dass der Kran effektiv betrieben werden kann. Auch die Montage ist wesentlich erleichtert.

NEUER DIGITALER SCHWENKSENSOR
ERÖFFNET NEUE MÖGLICHKEITEN

Der neue, integrierte Schwenksensor optimiert die Reaktion des Sicherheitssystems, da der Standsicherheitsbereich mit maximaler Präzision registriert wird.

POWER STABILIZER
NEUE ABSTÜTZBREITE

Die Modelle HMF 2310 bis HMF 2820 sind mit einer neuen, großen Abstützbreite von 7,4 m erhältlich. Dies sorgt für zusätzliche Standsicherheit – auch bei heckmontierten Kranen.

SICHERHEIT AN ERSTER STELLE

EVS – DAS ORIGINALE SICHERHEITSSYSTEM

Das dynamische Standsicherheitssystem EVS überwacht während des Kranbetriebes permanent in allen Arbeitsbereichen die Standsicherheit des Fahrzeugs. Das EVS-System berücksichtigt die Belastung des Fahrzeugs, die Neigung von Boden und Fahrzeug und die Belastung und die Arbeitsgeschwindigkeit des Krans.

Das EVS-System vergrößert den Arbeitsbereich des Krans, indem es eine verbesserte Standsicherheit – durch z. B. eine Last auf der Ladefläche oder die Abstützbreite – berücksichtigt.

Das System erfüllt die Anforderungen der Norm EN 12999 zur Sicherheit von LKW-Ladekranen.

AUTOSWITCH – DIE SICHERHEITSALTERNATIVE

Hier haben Sie die Möglichkeit das beste aus zwei Welten zu wählen. Das aktive Standsicherheitssystem EVS oder die passive Variante, damit haben Sie immer die maximale Hubleistung.

Das EVS-System wird deaktiviert, wenn die Auszugskästen ganz herausgefahren sind und die Stützbeine Bodenkontakt haben. Diese Option erfordert nur, dass das Fahrzeug bei einer korrekten Voll-Abstützung standsicher ist.

HMF INFOCENTER

Das HMF InfoCenter informiert laufend über die aktuelle Last und den Betriebszustand, damit Sie das Hubmoment, die Fahrzeugneigung und vieles mehr leicht ablesen können. Bei einem Stopp des Krans können Sie die Ursache sofort ablesen und eingreifen.

BEW – BEAM WARNING

Neues, vereinfachtes Warnsystem, das überwacht, ob sich der Auszugskasten in der korrekten Transportstellung befindet.

EVS THE ORIGINAL

HMF
2320
FRC
06-2023
d

- power to

MEHR BEDIENKOMFORT ALS JEMALS ZUVOR

Bei der Weiterentwicklung der Krane der Mittelklasse haben wir neben der Qualität, der Sicherheit und der Stärke auch Gewicht auf den Bedienkomfort gelegt. Deshalb haben wir eine Reihe von neuen Eigenschaften und Optionen entwickelt, die den Kranalltag noch effizienter machen.

NEUER UND STÄRKERER FLY-JIB

– MIT GROSSER KAPAZITÄT

Der Überknick des neuen Fly-Jib 700 sorgt bei schwierigen Verhältnissen für Flexibilität. Eine stark verbesserte Kombination aus Kran und Fly-Jib gestattet Hübe bei hohen Armstellungen. Das niedrige Eigengewicht ermöglicht größere Lasten auf der Pritsche und sorgt für ein hervorragendes Eigengewicht-Metertonne-Verhältnis von Kran und Fly-Jib.

NOCH BESSERE STEUERUNG

– UND HÖHERE GESCHWINDIGKEIT

Das PVG32-Steuerventil wurde für die Funktionen PCC, PFC und SBC optimiert. Es sorgt zusammen mit einem neuen Hochdruckfiltersatz für ein größeres Fördervolumen – und dadurch für eine geringere Wärmeentwicklung von der Pumpe zum Steuerventil. Dies gewährleistet eine höhere Arbeitsgeschwindigkeit, niedrige Wartungskosten und infolgedessen eine bessere Wirtschaftlichkeit.

Progressive Crane Control (PCC)
Die PCC-Funktion dämpft sowohl mechanische als auch hydraulische Schwingungen, die bei plötzlichen Bewegungen mit den Steuerventilhebeln auftreten können. Die Schwenkbewegungen werden dadurch gleichmäßiger, die Arbeit läuft effektiver ab – und der Verschleiß wird reduziert.

Priority Flow Control (PFC)
Die PFC-Funktion steuert das Fördervolumen, wenn der Betrieb ein höheres Fördervolumen erfordert, als die Pumpe liefern kann. Auf diese Weise wird verhindert, dass Kranfunktionen ausfallen. Alle Funktionen laufen langsamer ab (die Schwenkfunktion ausgenommen – ihre Geschwindigkeit bleibt konstant). Die Wirtschaftlichkeit wird dadurch verbessert und gleichzeitig eine hohe Arbeitsgeschwindigkeit gewährleistet.

Slew Braking Control (SBC)
SBC dämpft im Falle eines plötzlichen Stopps die Schwenkbewegung und sorgt für gleichmäßige Schwenkbewegungen, Komfort und Effektivität – bei intensiver Verwendung und hohem Fördervolumen. Schnelle Arbeiten (in der Regel Be- und Entladung mit einem Zweischalengreifer über große Abstände) können zügiger ausgeführt werden. Die Belastung und der Verschleiß der Komponenten des Krans werden verringert und der Wiederverkaufswert gesteigert.

NEUER HOCHDRUCKFILTERSATZ MIT GRÖSSEREM FÖRDERVOLUMEN

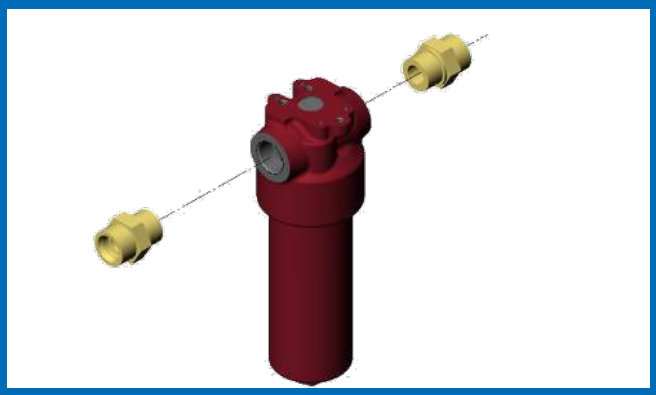

Ermöglicht ein größeres Fördervolumen und dadurch eine höhere Arbeitsgeschwindigkeit. Sorgt außerdem für eine geringe Wärmeentwicklung mit Verstellpumpe und somit für eine längere Öllebensdauer.

POWER PERFORM – NEUES PVG-STEUERVENTIL

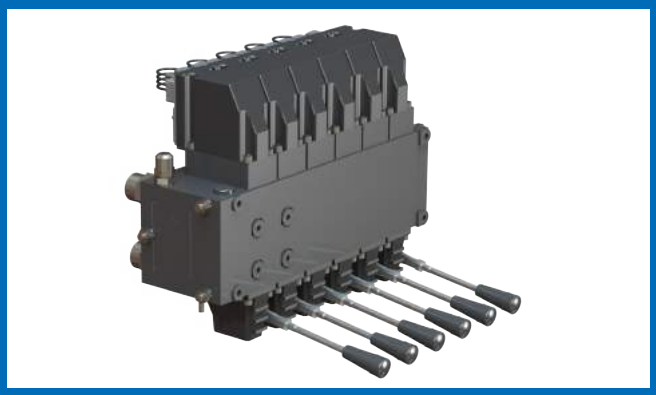

Neues, für die Funktionen SBC, PCC und PFC optimiertes PVG32-Steuerventil. Sorgt für ein höheres Fördervolumen und dadurch für eine schnellere Reaktionszeit und eine noch größere Präzision der Hub- und Knickzylinder.

INNERER AUSLEGER MIT GRÖSSERER STÄRKE

Das neue und verbesserte Design des inneren Auslegers optimiert Stärke und Hubkraft und sorgt für größere Verschleißfestigkeit. Eine neue Befestigungsmethode mit einer einzelnen Stahlschraube sorgt für eine noch bessere Widerstandsfähigkeit gegen Korrosion..

AUSLEGERPROFIL MIT ZUSÄTZLICHER STÄRKE

Das breite Sechseckprofil mit großen Tragflächen sorgt gemeinsam mit dem ultrahochfesten Stahl sowohl bei senkrechten als auch bei waagerechten Hüben für besonders große Stärke und Präzision.

HUBARBEITSKORB (MEWP) VON HMF

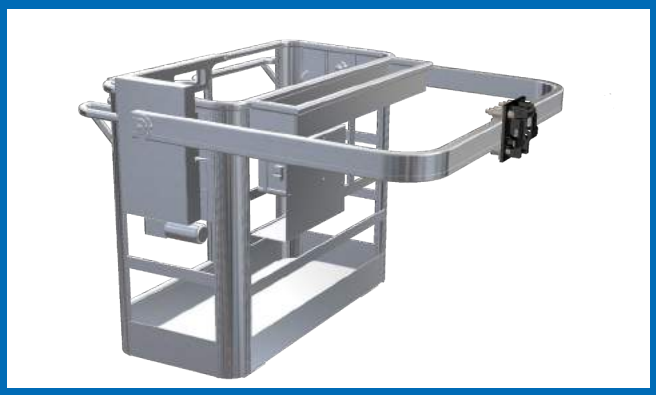

Der Hubarbeitskorb (MEWP) von HMF mit großer Reichweite ermöglicht Ihnen die Erschließung zusätzlicher neuer Geschäftsgebiete, da man leicht zwischen Aufgaben mit Personenhub und traditionellem Kranbetrieb wechseln kann.

ÖLKÜHLER VON HMF MIT HÖHERER LEISTUNG

Die Ölkühler von HMF sind mit einem Thermostat und einem Ventilator mit Sanftanlauf ausgestattet. Der Sanftanlauf gewährleistet, dass der Lüfter langsam anläuft, damit dem Leitungsnetz nicht plötzlich eine große Stromstärke entnommen wird.

BELASTUNGSDIAGRAMME 1620K-RCS

1620K1-RCS

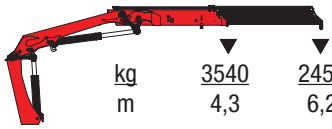

kg	3540	2450
m	4,3	6,2

1620K2-RCS

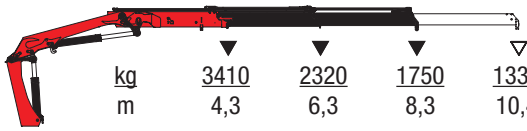

kg	3410	2320	1750	1330
m	4,3	6,3	8,3	10,4

1620K3-RCS

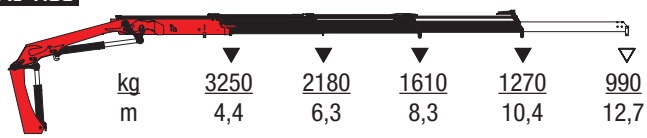

kg	3250	2180	1610	1270	990
m	4,4	6,3	8,3	10,4	12,7

1620K4-RCS

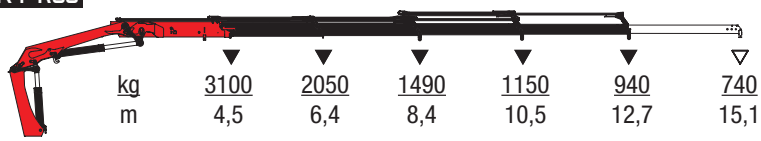

kg	3100	2050	1490	1150	940	740
m	4,5	6,4	8,4	10,5	12,7	15,1

1620K5-RCS

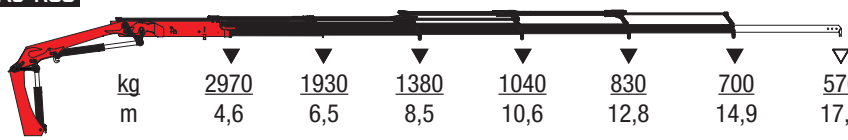

kg	2970	1930	1380	1040	830	700	570
m	4,6	6,5	8,5	10,6	12,8	14,9	17,2

1620K6-RCS

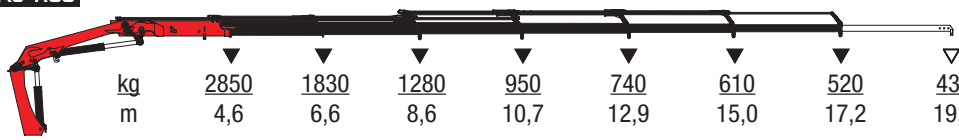

kg	2850	1830	1280	950	740	610	520	430
m	4,6	6,6	8,6	10,7	12,9	15,0	17,2	19,6

▽ Lifting capacity with manual extensions

▼ Lifting capacity, no manual extensions

MASSSKIZZEN
1620K-RCS

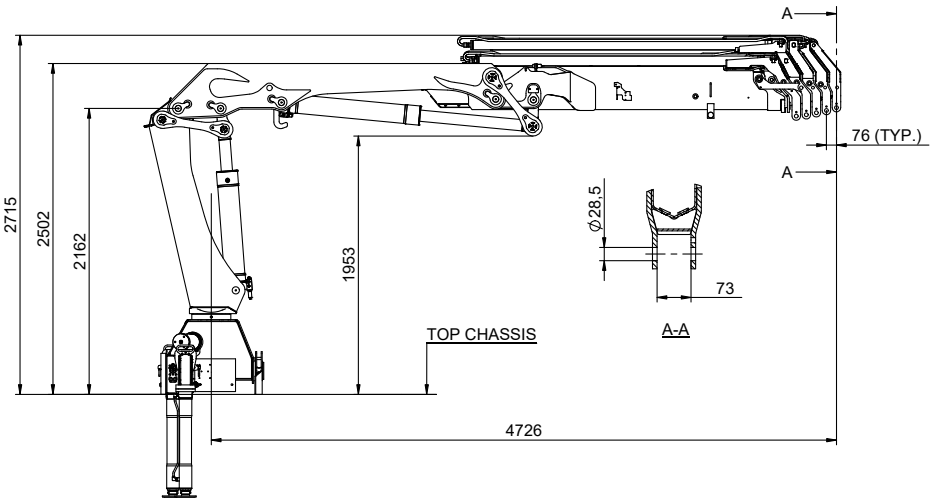

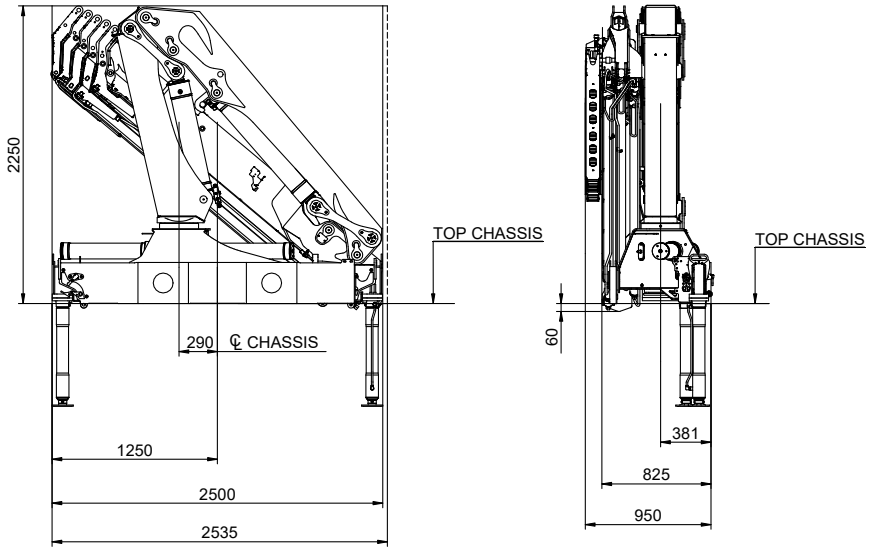

BELASTUNGSDIAGRAMME 1920K-RCS

1920K1-RCS

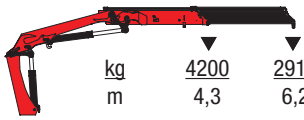

kg	4200	2910
m	4,3	6,2

1920K2-RCS

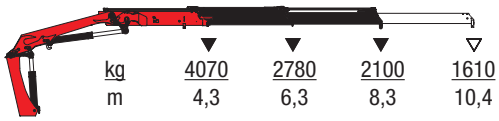

kg	4070	2780	2100	1610
m	4,3	6,3	8,3	10,4

1920K3-RCS

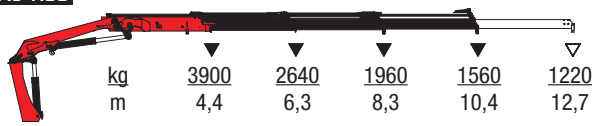

kg	3900	2640	1960	1560	1220
m	4,4	6,3	8,3	10,4	12,7

FJ-700

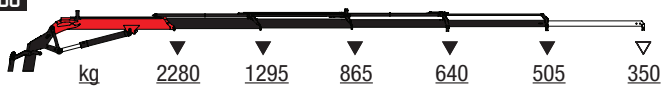

kg	2280	1295	865	640	505	350
(80°) m	4,5	6,2	8,1	10,0	11,9	13,9

FJ-700

kg	730	620	535	475	425	350
(0°) m	13,7	15,4	17,2	19,1	21,1	23,0

1920K4-RCS

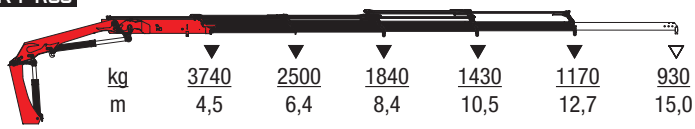

kg	3740	2500	1840	1430	1170	930
m	4,5	6,4	8,4	10,5	12,7	15,0

1920K5-RCS

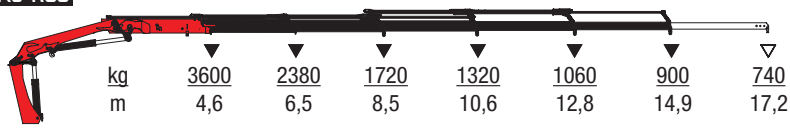

kg	3600	2380	1720	1320	1060	900	740
m	4,6	6,5	8,5	10,6	12,8	14,9	17,2

1920K6-RCS

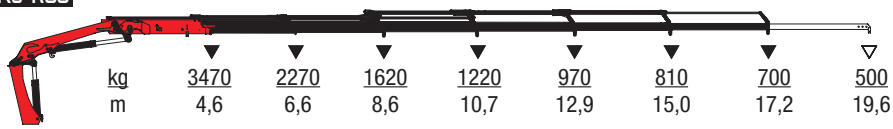

kg	3470	2270	1620	1220	970	810	700	500
m	4,6	6,6	8,6	10,7	12,9	15,0	17,2	19,6

▽ Lifting capacity with manual extensions

▼ Lifting capacity, no manual extensions

MASSSKIZZEN
1920K-RCS

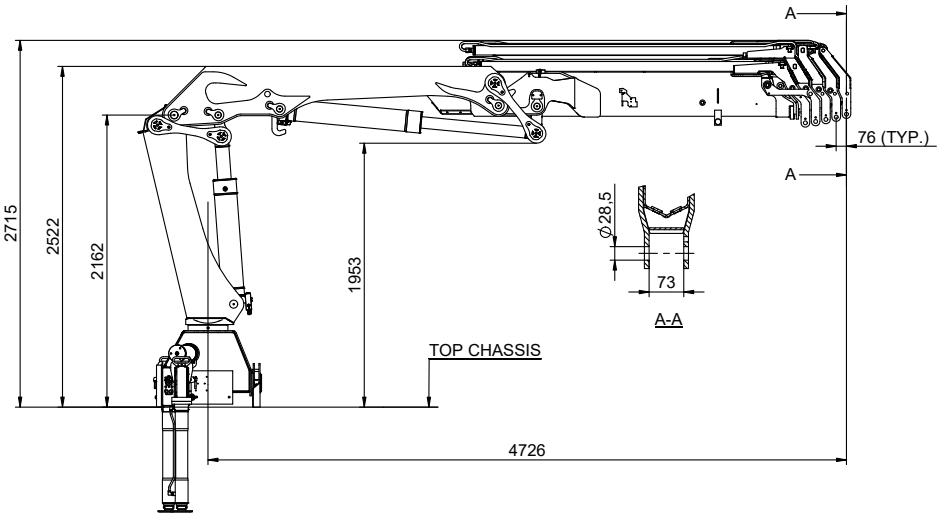

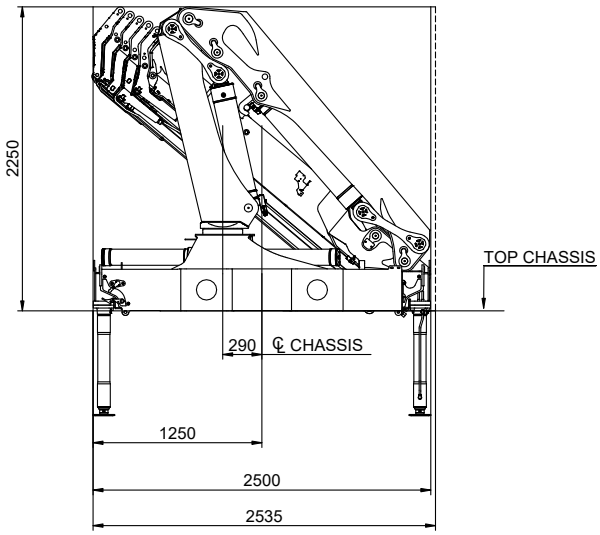

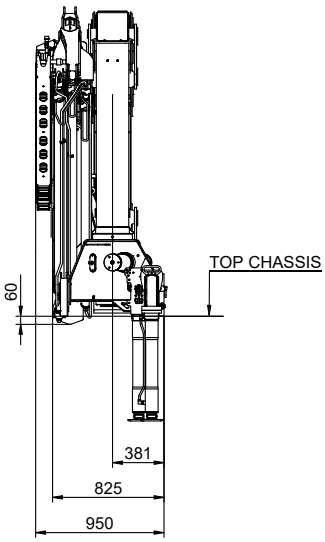

1920K3 MIT FJ700

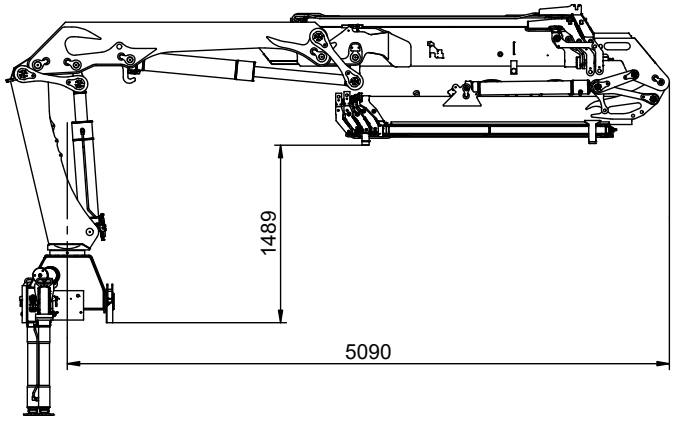

BELASTUNGSDIAGRAMME 2320K-RCS

2320K2-RCS

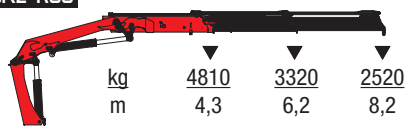

kg	4810	3320	2520
m	4,3	6,2	8,2

2320K3-RCS

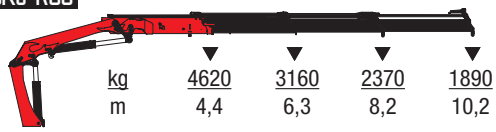

kg	4620	3160	2370	1890
m	4,4	6,3	8,2	10,2

FJ-700

kg	2280	1295	865	640	505	350
(80°) m	4,5	6,2	8,1	10,0	11,9	13,9

FJ-700

kg	980	840	735	555	440	350
(0°) m	13,5	15,2	17,1	19,0	20,9	22,9

2320K4-RCS

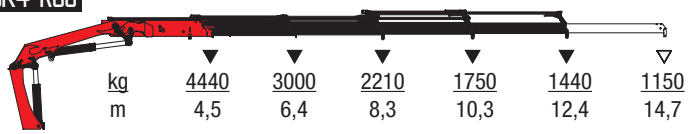

kg	4440	3000	2210	1750	1440	1150
m	4,5	6,4	8,3	10,3	12,4	14,7

FJ-700

kg	2200	1245	830	610	485	350
(80°) m	4,9	6,6	8,5	10,3	12,2	14,2

FJ-700

kg	675	585	510	455	415	335
(0°) m	15,6	17,3	19,2	21,1	23,0	25,0

2320K5-RCS

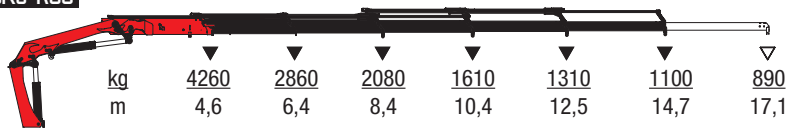

kg	4260	2860	2080	1610	1310	1100	890
m	4,6	6,4	8,4	10,4	12,5	14,7	17,1

2320K6-RCS

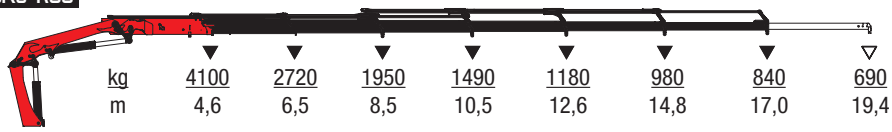

kg	4100	2720	1950	1490	1180	980	840	690
m	4,6	6,5	8,5	10,5	12,6	14,8	17,0	19,4

2320K7-RCS

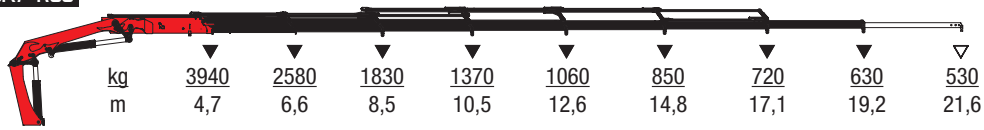

kg	3940	2580	1830	1370	1060	850	720	630	530
m	4,7	6,6	8,5	10,5	12,6	14,8	17,1	19,2	21,6

2320K8-RCS

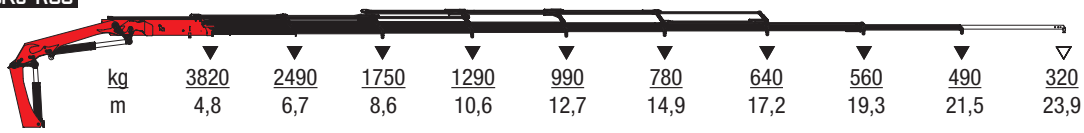

kg	3820	2490	1750	1290	990	780	640	560	490	320
m	4,8	6,7	8,6	10,6	12,7	14,9	17,2	19,3	21,5	23,9

MASSSKIZZEN 2320K-RCS

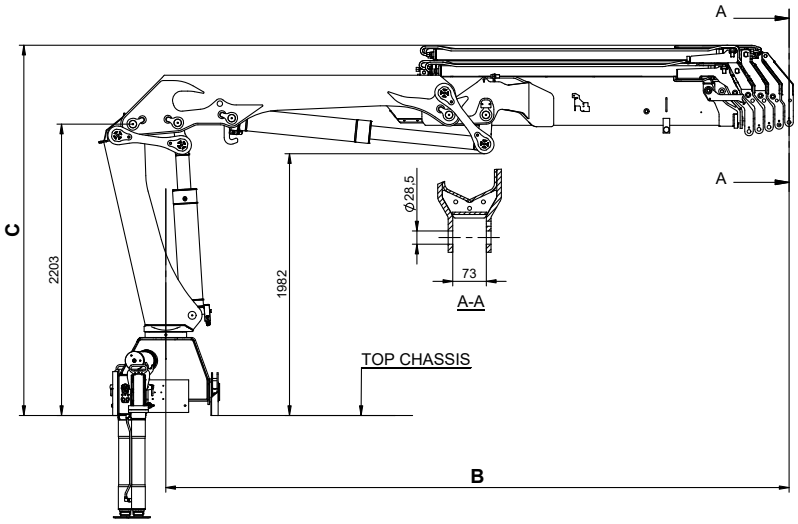

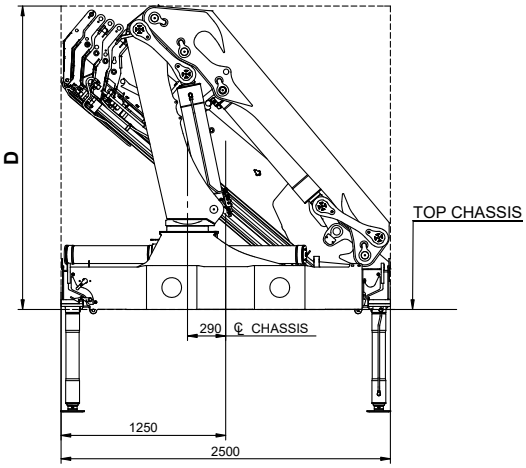

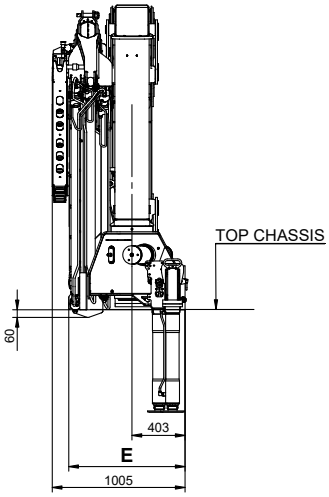

2320K4 MIT FJ700

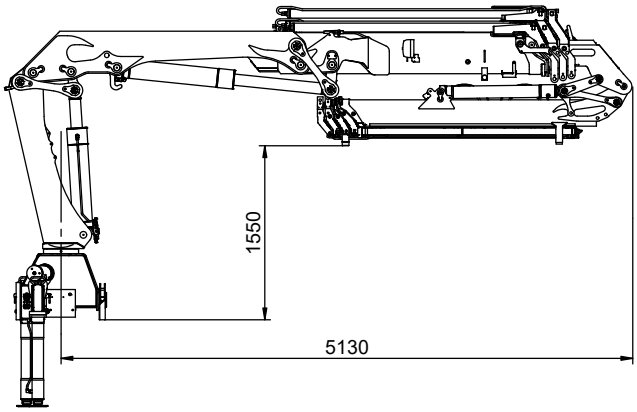

▽ Lifting capacity with manual extensions

▼ Lifting capacity, no manual extensions

BELASTUNGSDIAGRAMME 2820K-RCS

2820K2-RCS

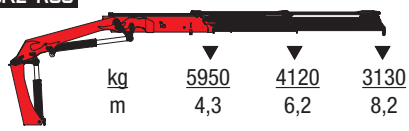

kg	5950	4120	3130
m	4,3	6,2	8,2

2820K3-RCS

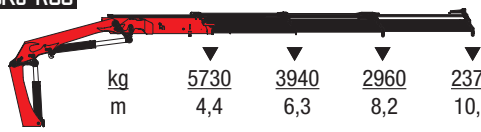

kg	5730	3940	2960	2370
m	4,4	6,3	8,2	10,2

2820K4-RCS

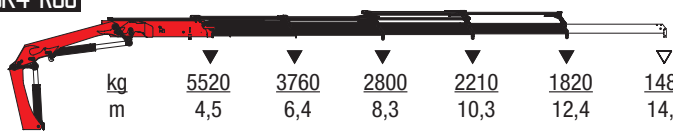

kg	5520	3760	2800	2210	1820	1480
m	4,5	6,4	8,3	10,3	12,4	14,7

FJ-700

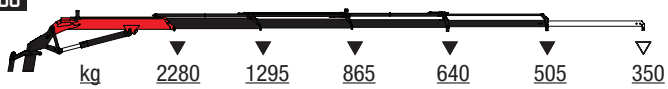

kg	2280	1295	865	640	505	350
(80°) m	4,9	6,6	8,5	10,3	12,2	14,2

FJ-700

kg	980	855	745	550	440	350
(0°) m	15,6	17,3	19,2	21,1	23,0	25,0

2820K5-RCS

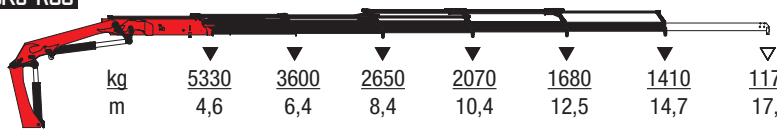

kg	5330	3600	2650	2070	1680	1410	1170
m	4,6	6,4	8,4	10,4	12,5	14,7	17,1

FJ-700

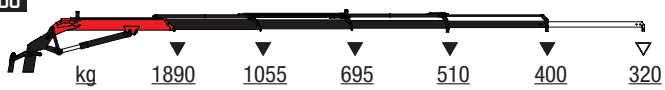

kg	1890	1055	695	510	400	320
(80°) m	5,2	7,0	8,9	10,8	12,7	14,7

FJ-700

kg	690	605	540	490	345	275
(0°) m	17,8	19,5	21,4	23,3	25,2	27,2

2820K6-RCS

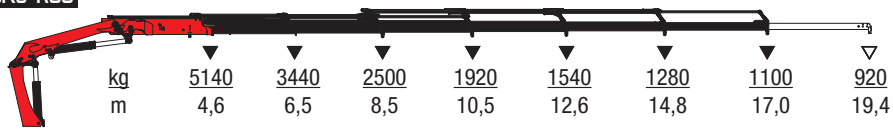

kg	5140	3440	2500	1920	1540	1280	1100	920
m	4,6	6,5	8,5	10,5	12,6	14,8	17,0	19,4

2820K7-RCS

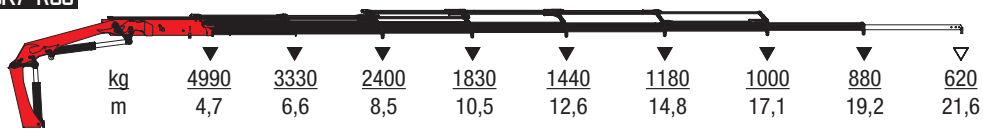

kg	4990	3330	2400	1830	1440	1180	1000	880	620
m	4,7	6,6	8,5	10,5	12,6	14,8	17,1	19,2	21,6

2820K8-RCS

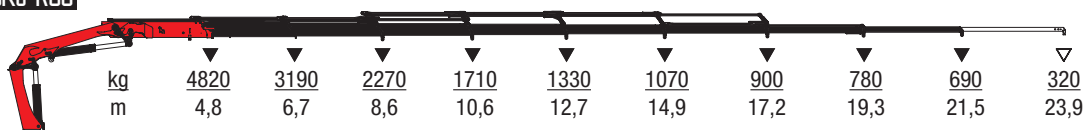

kg	4820	3190	2270	1710	1330	1070	900	780	690	320
m	4,8	6,7	8,6	10,6	12,7	14,9	17,2	19,3	21,5	23,9

MASSSKIZZEN
2820K-RCS

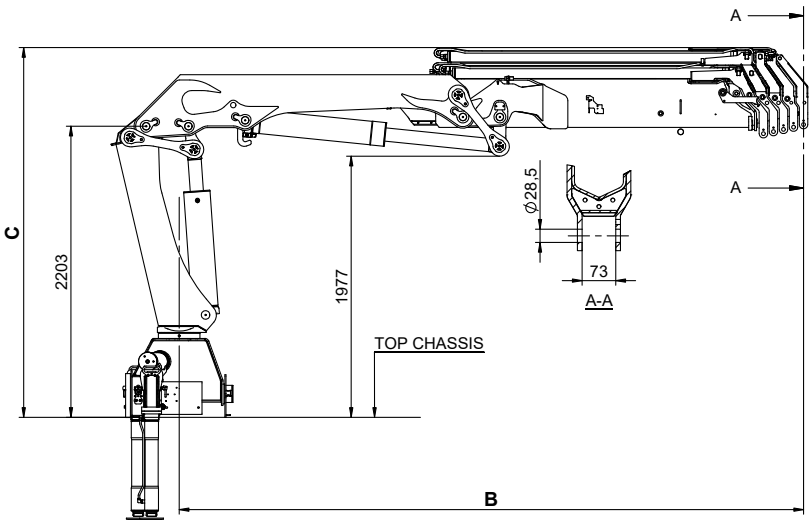

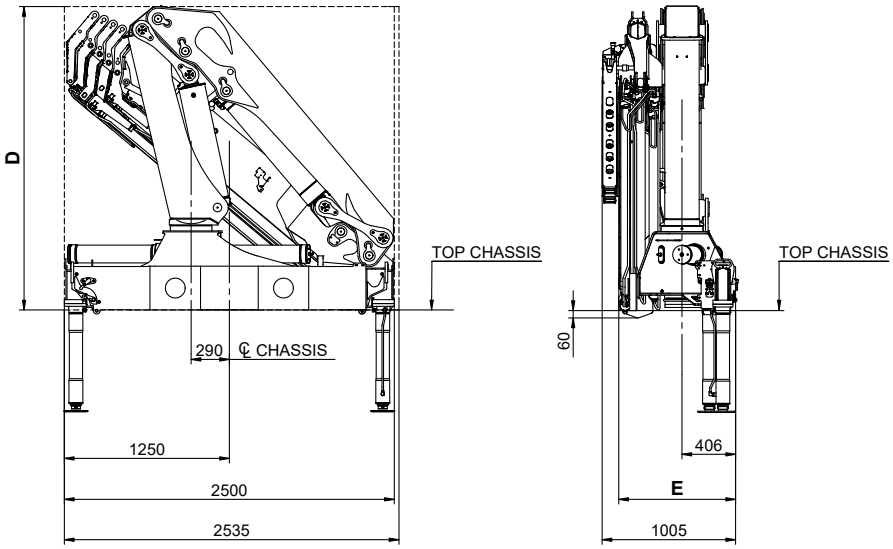

2820K5 MIT FJ700

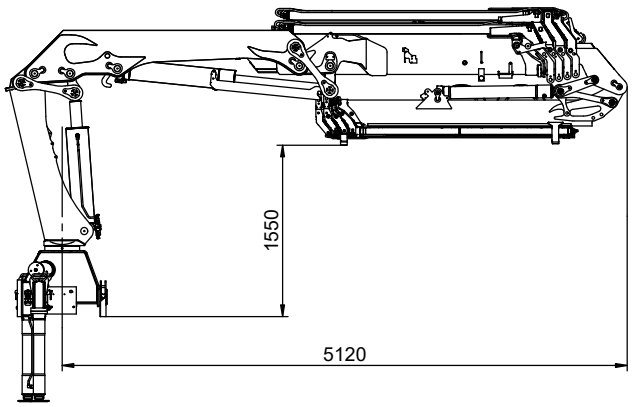

▽ Lifting capacity with manual extensions

▼ Lifting capacity, no manual extensions

DATENBLATT

TECHNISCHE DATEN	1610K3-RCS	1620K3-RCS	1910K4-RCS	1920K4-RCS	2310K5-RCS	2320K5-RCS	2810K5-RCS	2820K5-RCS
MAX. LASTMOMENT (MT)	14,3	14,3	16,8	16,8	19,2	19,4	24,2	24,3
MAX. HYDR. REICHWEITE (M)	10,5	10,5	12,8	12,8	14,8	14,8	14,8	14,8
MAX. HYDR. REICHWEITE M. FLY-JIB (M)	N/A	N/A	N/A	N/A	N/A	N/A	N/A	25,2
SCHWENKMOMENT (KGM)	1795	1795	1795	1795	2765	2765	2765	2765
SCHWENKBEREICH	400	400	400	400	400	400	400	400
ARBEITSDRUCK (BAR)	365	365	365	365	365	365	365	365
GEWICHT DES KRANS (KG)	1590	1640	1785	1835	2250	2350	2415	2500
ABSTÜTZBREITE (M)	4,6 - 6,4	4,6 - 6,4	4,6 - 6,4	4,6 - 6,4	5,5 - 7,4	5,5 - 7,4	5,5 - 7,4	5,5 - 7,4
MAX. PUMPENLEISTUNG (L/MIN)	70-100	70-100	70-100	70-100	70-100	70-100	70-120	70-120
MAX. LEISTUNG (KW)	43-61	43-61	43-61	43-61	43-61	43-61	43-73	43-73
BREITE (TRANSPORTSTELLUNG, MM)	2500	2500	2500	2500	2500	2500	2500	2500
GEWICHT DER STÜTZBEINE	200 - 315	200 - 315	200 - 315	200 - 315	290 - 365	290 - 365	290 - 365	290 -365
EINBAULÄNGE	825	825	825	825	885	885	885	885

EIGENSCHAFTEN	1610K-RCS	1620K-RCS	1910K-RCS	1920K-RCS	2310K-RCS	2320K-RCS	2810K-RCS	2820K-RCS
BEDIENUNG	RCS	RCS	RCS	RCS	RCS	RCS	RCS	RCS
STEUERVENTIL	PVG32	PVG32	PVG32	PVG32	PVG32	PVG32	PVG32	PVG32
SICHERHEITSSYSTEM – KRAN – CE	RCL5300	RCL5300	RCL5300	RCL5300	RCL5300	RCL5300	RCL5300	RCL5300
SPANNUNG	24 V	24 V	24 V	24 V	24 V	24 V	24 V	24 V
HYDR. SYSTEM – KREISE	1	1	1	1	1	1	1	1
PUMPENLEISTUNG	FEST	FEST	FEST	FEST	FEST	FEST	FEST	FEST
ÜBERKNICK AM KRAN (°)	15	15	15	15	15	15	15	15
ÜBERKNICK AM FLY-JIB (°)				20		20		20
HOCHDRUCKFILTER	JA	JA	JA	JA	JA	JA	JA	JA
POWER PLUS-KNIEHEBEL	JA	JA	JA	JA	JA	JA	JA	JA
INNENLIEGENDE SCHLAUCHFÜHRUNGEN	JA	JA	JA	JA	JA	JA	JA	JA
HYDR. SCHWENKBARE STÜTZBEINE	JA	JA	JA	JA	JA	JA	JA	JA
ÖLKÜHLER MIT TEMPERATURÜBERWACHUNG	JA	JA	JA	JA	JA	JA	JA	JA
OPTIONEN								
HMF INFOCENTER	✓	✓	✓	✓	✓	✓	✓	✓
EVS-STANDSICHERHEITSSYSTEM	✓	✓	✓	✓	✓	✓	✓	✓
STANDSICHERHEITSSYSTEM 2CYBEL	✓	✓	✓	✓	✓	✓	✓	✓
AUTOSWITCH	✓	✓	✓	✓	✓	✓	✓	✓
SICHERHEITSSYSTEM – TRANSPORT – CE	BEHEW	BEHEW	BEHEW	BEHEW	BEHEW	BEHEW	BEHEW	BEHEW
FLY-JIB 700				✓		✓		✓
MANUELLE VERLÄNGERUNGEN (FLY-JIB)				✓		✓		✓
MANUELLE VERLÄNGERUNG (KRAN, 1 STK.)	K2-K6	K2-K6	K2-K6	K2-K4	K4-K8	K4-K8	K4-K8	K4-K8
HUBARBEITSKORB		✓		✓		✓		✓
VARIABLES FÖRDERVOLUMEN DER PUMPE	✓	✓	✓	✓	✓	✓	✓	✓
HYDRAULIKTANK (FASSUNGSVERMÖGEN 150 L)					✓	✓	✓	✓
RAL-FARBE	✓	✓	✓	✓	✓	✓	✓	✓

POWER TO LIFT SEIT 1945

DIE SICHERE WAHL

- Effiziente und sichere Ladekrane
- Dänische Qualität, Konstruktion und Produktion
- Ein zuverlässiger Partner mit einem globalen Servicenetz

HMF Group A/S
Oddervej 200 · 8270 Højbjerg · Dänemark
+45 86 27 08 00 · info@hmf.dk
www.hmf.dk

2018-10-006

HMF übernimmt keine Verantwortung für mögliche Fehler in Katalogen, Broschüren und anderen Drucksachen. HMF behält sich das Recht vor, ohne vorherige Ankündigung Änderungen an seinen Produkten vorzunehmen, auch an Produkten, die bereits in Auftrag sind, wenn dies ohne Änderung bereits vereinbarter Spezifikationen möglich ist.