ABSETZKIPPER **TL14-TL18**

Hohe Anforderungen -Das präzise Angebot aus Norden

JOAB entwickelt und produziert bereits seit 1967 Absetzkipper. Mit dem Teleskoplader präsentiert JOAB einen sicheren und gewichtsoptimierten Lader für den gesamten europäischen Markt, der Funktionen aufweist, die die Anforderungen des Marktes erfüllen. Mit TL14 und TL18 erhalten Sie ein hochqualitatives Produkt, das Ihnen für viele Jahre effektiv dienen wird.

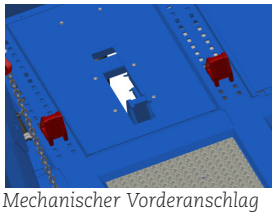

Mechanischer Vorderanschlag

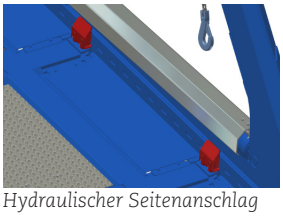

Hydraulischer Seitenanschlag

Fernbedienung

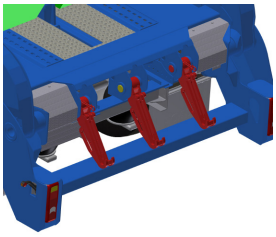

1, 2 oder 3 Kipphaken

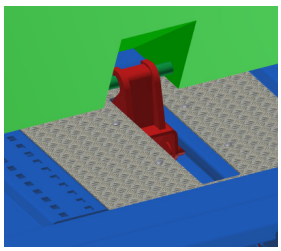

Hydraulische Lastsicherung

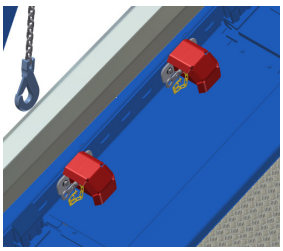

Mechanische Seitenanschläge

KURZINFO

- **Hergestellt in Schweden.**
- **Hubkapazität von 14 und 18 Tonnen.**
- **Robuste Konstruktion für verbesserte Festigkeit und lange Betriebsdauer.**
- **Breite Auswahl and Zusatzaus stattungen.**

DETAILLIERTE ANGABEN

- Konstruiert für 2- oder 3-achsige Fahrzeuge.
- Hydraulisch gesteuerte Paral lelität zwischen den Armen bie- tet eine flexible Handhabung von Containern.
- Lange Teleskopbewegung, 1.400 mm für gesteigerte Reichweite.
- Kipphaken mit pneumatischer Sicherheitsblockierung.
- Kette mit Sicherheitshubhaken und Verkürzungshaken.
- Fernbedienung mit proportiona ler Steuerung ermöglicht eine sanftere Bewegung des Absetz- kippers (Zusatzausstattung).
- Hergestellt aus hochfestem Stahl für geringes Gewicht und höhe res Belastungsvermögen.
- Die Komponenten werden vor der Montage lackiert, was die Bearbeitungszeit verkürzt und die Korrosionsbeständigkeit verbessert.
- Farbe zu 70% auf Wasserbasis wird für die Lackierung verwendet.
- Entspricht der DIN-Norm 30 723.
- Entspricht der VDI-Richtlinie 2700, Blatt 17.

SONDERZUBEHÖR

- Schnellbetrieb
- Fernbedienung
- Lastkontrollventil
- Bolzen
- Hydrauliktank in Bolzen
- Oberer Querbalken
- Hydraulischer Seitenanschlag
- Hydraulische Lastsicherung
- 1, 2 oder 3 Kipphaken
- Mechanische Vorder- und Seitenanschläge
- Netzkörbe
- Kundenangepasste Lackierung

JOAB

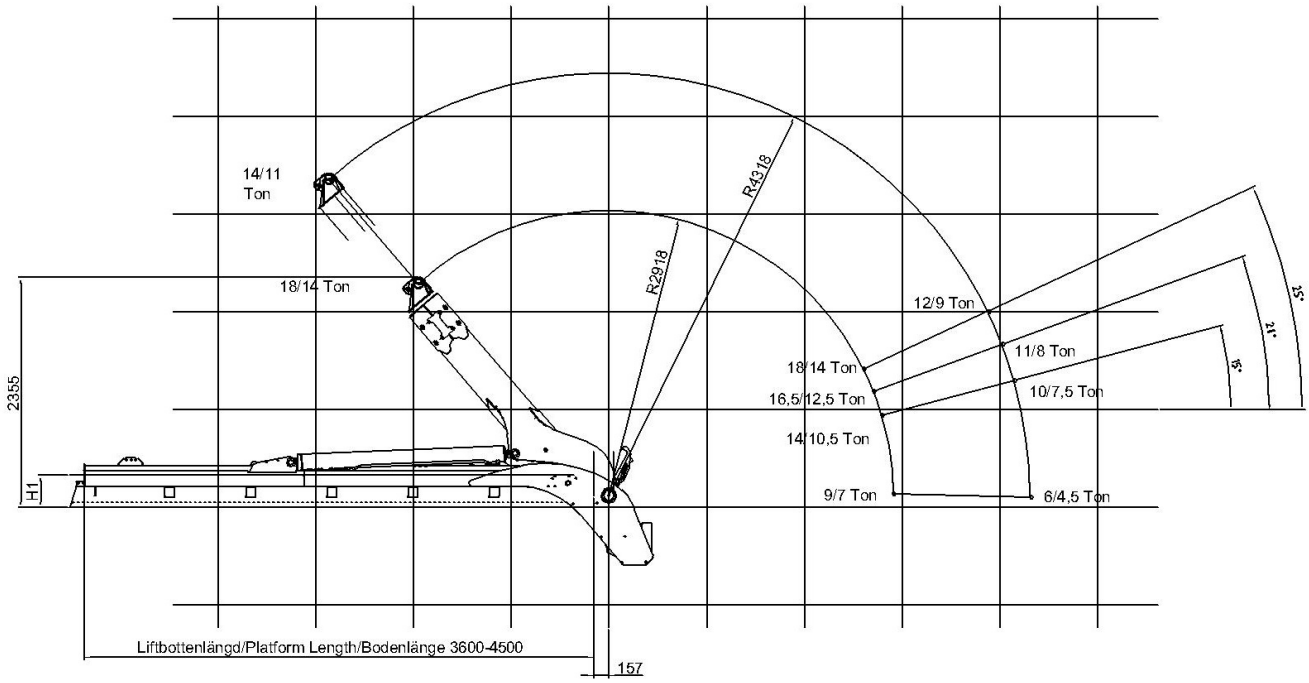

2-achsiges Fahrzeug	
Typ	TL14
Gewicht	3400-3600 kg
Hydraulikdruck	290 bar
Länge der Verladerampe	3600-4200 mm
Empfohlener Achsabstand	3500-4100 mm
Teleskop	1400 mm
Bauhöhe H1	332 mm
Maximallast ab Bodenniveau. Eingefahrenes Teleskop	14 Tonnen
Maximallast unter Boden-niveau. Eingefahrenes Teleskop	7 Tonnen
Maximallast ab Bodenniveau, ausgefahrenes Teleskop	9 Tonnen
Maximallast unter Boden-niveau. Ausgefahrenes Teleskop	4.5 Tonnen
Innenmaß zwischen Hubarmen	2170 mm
Außenbreite	2540 mm

3-achsiges Fahrzeug	
Typ	TL18
Gewicht	3500-3700 kg
Hydraulikdruck	290 bar
Länge der Verladerampe	3600-4500 mm
Empfohlener Achsabstand	2600-3300 mm
Teleskop	1400 mm
Bauhöhe H1	332 mm
Maximallast ab Bodenniveau. Eingefahrenes Teleskop	18 Tonnen
Maximallast unter Boden-niveau. Eingefahrenes Teleskop	9 Tonnen
Maximallast ab Bodenniveau, ausgefahrenes Teleskop	12 Tonnen
Maximallast unter Boden-niveau. Ausgefahrenes Teleskop	6 Tonnen
Innenmaß zwischen Hubarmen	2170 mm
Außenbreite	2540 mm

HAUETER KRAN AG

Offizieller Importeur für die Schweiz und das Fürstentum Liechtenstein:

HAUETR KRAN AG

Neue Winterthurerstrasse 30 |8305 Dietlikon

Tel. 043 477 22 00 | Mail: info@haueter-kran.ch | www.joab.ch

1013566 | issue.1 20140404 | Wir behalten uns das Recht vor, technische Änderungen ohne vorherige Mitteilung vorzunehmen.