EFFEKTIVE HEBEWERKZEUGE
MECHANISCHE • HYDRAULISCHE • ELEKTROHYDRAULISCHE

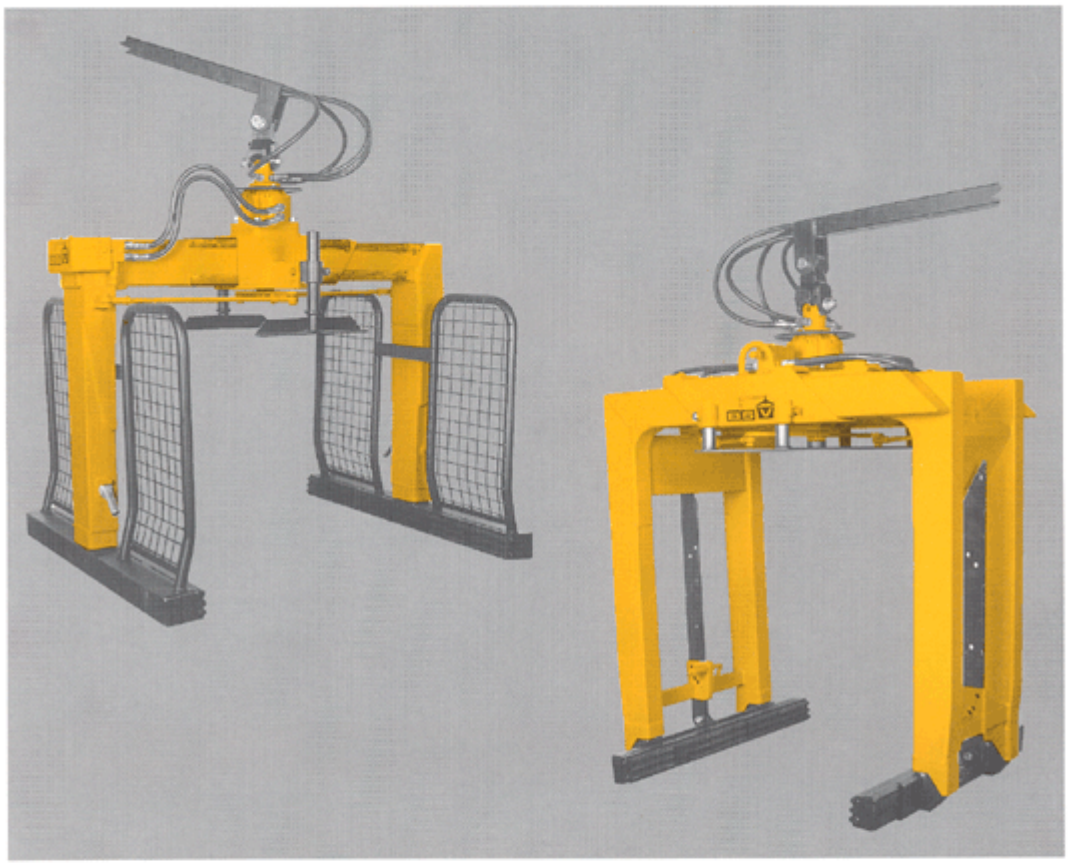

BSV UNIVERSALZANGEN

Typ HY 78-140 / HY 68-118

Einfache und robuste Konstruktion mit einem hydraulischen Zylinder versehen. Spannweite bzw. 600 und 500 mm.

Die Konstruktion mit den parallelgeführten Holmen hat den Vorteil, daß der Platzbedarf an beiden Seiten gering ist. Dieses ermöglicht das Eintauchen der Zange bei geringem Platzbedarf.

Die Eintauchtiefe der Zangen ist manuell verstellbar im Bereich von 790 bis 1310 mm. Um eine genaue Höhenverstellung zu sichern sind die Zangen außerdem mit einem verstellbaren Anschlagplatte versehen.

Die Standard-Klemmbacke von 1200 mm ist mit einem Netz zum Schutz der Last versehen. Die Klemmbacken sind mit auswechselbaren Gummisegmenten Typ G3 ausgerüstet.

Typ HY 40-140

Diese Serie von Universalzangen ist eine Doppelarmige Konstruktion mit zwei Zylindern, die so synchronisiert sind, daß der Aufhängungspunkt immer über der Last zentriert ist. Die Spannweitenvariation von 400 bis 1400 mm sichert einen großen Arbeitsbereich.

Die parallelgeführten Holme garantieren den geringsten Platzbedarf zwischen den Paletten. Die Serie beinhaltet sowohl eine Ausführung mit fester Höhe als zwei Ausführungen mit verstellbarer Eintauchtiefe. Die Klemmbacken sind schnell wechselbar und in verschiedenen Längen lieferbar.
Die Gummisegmente vom Typ G3 sind austauschbar und in den Farben schwarz und weiß lieferbar.
Seriengemäß ist die HY-Zange mit 4 Einhängeösen sowie mit Manometer und verstellbarem Überdruckventil zum Greifen von Dachziegeln ausgerüstet.

CE

UNIVERSALZANGEN TYP 68-118/78-140

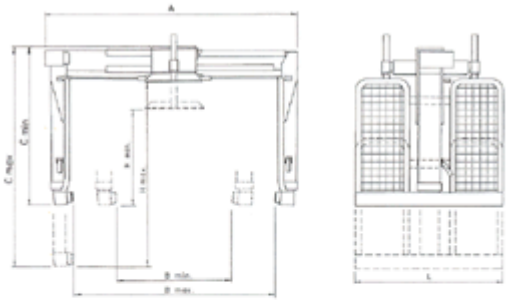

TYP	A	B	C	H	L	Eigen-gewicht	Max. Belast-ung
HY 68-118	980 - 1480	680 - 1180	1150 - 1660	790 - 1310	1200	250	2000
HY 78-140	1080 - 1680	780 - 1380	1150 - 1660	790 - 1310	1200	265	2000

Alle Maße sind in mm und Gewichte in kg angegeben.
Montageplatte: 4 Stck. M16 Schraube - 140/140 mm Lochabstand.
Max. Arbeitsdruck 225 bar.

UNIVERSALZANGEN TYP 40-140 (S)

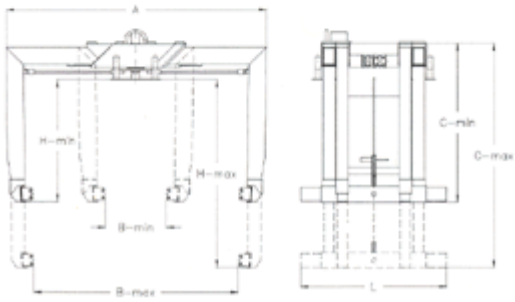

TYP	A	B	C	H	L	Eigen-gewicht	Max. Belast-ung
HY 40-140	1685 - 1795	400 - 1400	1180 - 1670	840 - 1310	1000 - 1200	305	2000
HY 40-140-S	1685 - 1795	400 - 1400	1370 - 2060	1040 - 1710	1000 - 1200	325	2000

Alle Maße sind in mm und Gewichte in kg angegeben.
Montageplatte: 4 Stck. M16 Schraube - 140/140 mm Lochabstand.
Max. Arbeitsdruck 225 bar.

Ausschl. Klemmbacken und Höhenanschlag.

UNIVERSALZANGEN TYP HY 40-140 FH

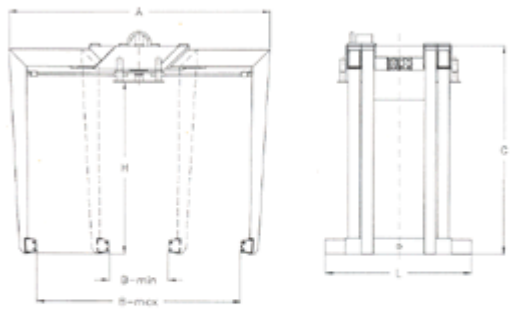

TYP	A	B	C	H	L	Eigen-gewicht	Max. Belast-ung
HY 40-140 FH	1685 - 1795	400 - 1400	1515	1000	1000 - 1200	280	2000

Alle Maße sind in mm und Gewichte in kg angegeben.
Montageplatte: 4 Stck. M16 Schraube - 140/140 mm Lochabstand.
Max. Arbeitsdruck 225 bar.

Ausschl. Klemmbacken und Höhenanschlag.

Alle Typen sind vorschriftsgemäß mit pilotgesteuertem Rückschlagventil, Schlauchbruchventil(en) und Schieberdruckregler versehen, die in der Standardausführung vom Werk eingestellt sind.

VT-BRDR. SCHELDE A/S

Händler:

Importeur Für die Schweiz und das Fürstentum Liechtenstein

haueterstäfa

Fritz Haueter AG
Laubisrütistrasse 74 8712 Stäfa
Tel. 01/928 30 10 Fax 01/928 30 19

Sämtliche Angaben gewissenhaft, jedoch unverbindlich. Änderungen im Zuge der Weiterentwicklung vorbehalten.