EFFEKTIVE HEBEWERKZEUGE

MECHANISCHE • HYDRAULISCHE • ELEKTROHYDRAULISCHE

BSV GREIFERSERIE TYP COMBI 722

Die COMBI 722 Serie ist für den Einsatz an Krane von 1 bis 5 mto. entwickelt worden.

Die COMBI 722 Serie beinhaltet Zweischalengreifer, Universal-Arme für Zweige und Stallmist sowie Arme für Massenholz. Das Wechseln der verschiedenen Werkzeuge geschieht mittels eines einzelnen Verschlußzapfens an jeder Seite ohne Gebrauch von Handwerkzeug. Dieses ermöglicht, in wenigen Minuten die Werkzeuge zu wechseln.

Der Greifer ist nach demselben bekannten und durchdachten Prinzip wie die Greiferserie Typ SHVA aufgebaut.
Die COMBI 722 Serie gewährleistet Langlebigkeit, weil sie mit großdimensionierten Rotgußbuchsen in sämtlichen Lagerpunkten versehen ist.

Die Oberplatte des Greifers ist mit Bohrringen für die Montage des Drehservos Typ T20 versehen, d.h. mit 4 Löchern mit 120 x 120 mm Lochabstand. Eine alternative Platte mit 140 x 140 mm Lochabstand ist lieferbar.

Der Greifer ist vorschriftsgemäß mit Schlauchbruchventil versehen. Als Zubehör kann ein pilotgesteuertes Rückschlagventil angeboten werden, das ein selbsttätiges Öffnen der Greiferschalen verhindert.

CE

ZWEISCHALENGREIFER SERIE G

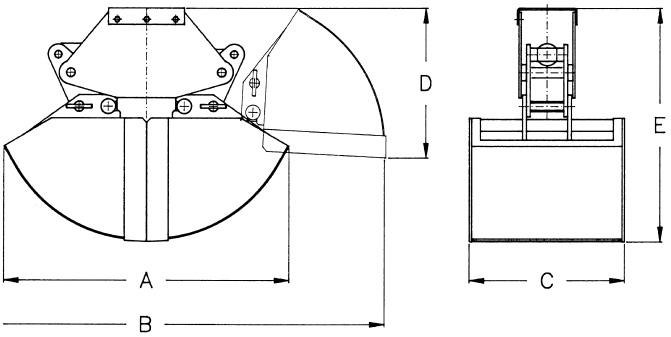

TYP	A	B	C	D	E	Eigen-ge-wicht	Max. Belast-ung	Vorber. für Anzahl Zähne
COMBI 722 / 120 G	950	1640	530	510	800	135	800	5
COMBI 722 / 200 G	950	1640	830	510	800	150	800	9

Alle Maße sind in mm und Gewichte in kg angegeben.
Die Greiferserie ist für 175 bar Arbeitsdruck vorbereitet.

UNIVERSAL-/STALLMISTGREIFER SERIE UNI

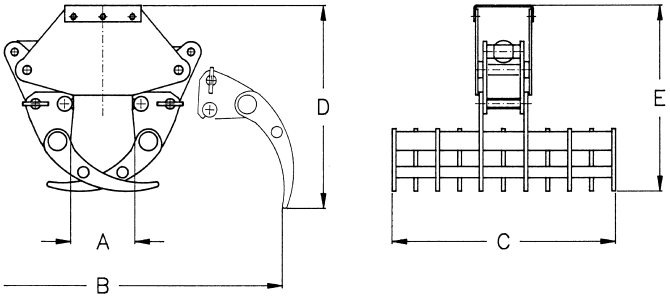

TYP	A	B	C	D	E	Eigen-ge-wicht	Max. Belast-ung
COMBI 722 / 90 UNI	210	1220	760	690	630	100	500
COMBI 722 / 120 UNI	210	1220	1010	690	630	130	500

Alle Maße sind in mm und Gewichte in kg angegeben.
Die Greiferserie ist für 175 bar Arbeitsdruck vorbereitet.

MASSENHOLZ-GREIFER SERIE 0,2 M

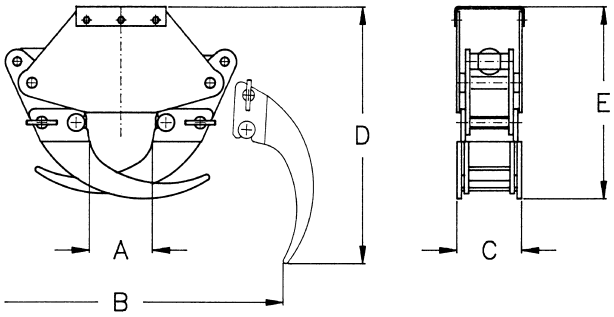

TYP	A	B	C	D	E	Eigen-ge-wicht	Max. Belast-ung
COMBI 722 / 0,2 M	180	940	190	740	560	80	600

Alle Maße sind in mm und Gewichte in kg angegeben.
Die Greiferserie ist für 175 bar Arbeitsdruck vorbereitet.

VT-BRDR. SCHELDE A/S

Händler:

Sämtliche Angaben gewissenhaft, jedoch unverbindlich. Änderungen im Zuge der Weiterentwicklung vorbehalten.